VEDANTES DE ESCAPE RÁPIDO

V832

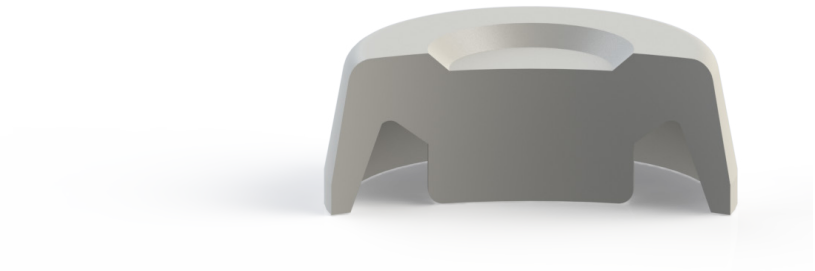

Geral

Este tipo de vedante é uma membrana utilizada em válvulas de escape rápido, de forma a aumentar a velocidade de deslocação dos cilindros de simples e duplo efeito.

Aplicações

Válvulas de escape rápido.

Instalação

É importante eliminar rebarbas do alojamento, pois podem danificar o vedante durante a montagem. Antes da montagem é recomendável lubrificar.

Condições de Funcionamento

Material	Poliuretano 85 Shore A
Pressão	>0.5 bar <10bar
Temperatura	-40°C a + 90°C
Velocidade	N.A.
Fluídos	ar (lubrificado ou não)

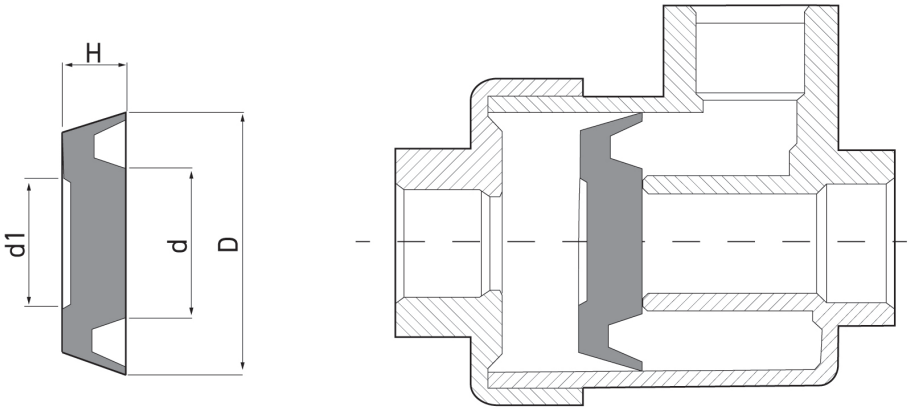

Código HM	Descrição: D+0.5 x H-0.3	d	d1
	VED ESCAPE RAPIDO HPU (10mm) 010.60 x 04.00	5.3	5.3
	VED ESCAPE RAPIDO HPU (12mm) 012.40 x 04.00	5.5	2.0
V832.020.01	VED ESCAPE RAPIDO HPU (1/8") 020.50 x 05.00	11.0	10.0
V832.025.01	VED ESCAPE RAPIDO HPU (1/4"- 3/8") 025.60 x 05.50	15.0	10.0
V832.035.01	VED ESCAPE RAPIDO HPU (1/2") 035.80 x 07.90	20.0	14.0
V832.041.01	VED ESCAPE RAPIDO HPU (3/4"- 1") 041.00 x 07.90	27.0	17.0

Estrada de Leiria n.º 223, 2430-527 Marinha Grande, Portugal | Tel. +351 244 570 400 | Fax +351 244 568 914
geral@hidromarinha.pt | **www.hidromarinha.pt**

HIDROMARINHA®
SOLUÇÕES TÉCNICAS